ETENWOLF

Pompka elektryczna Etenwolf AIR 2 & A2 PRO

Instrukcja obsługi

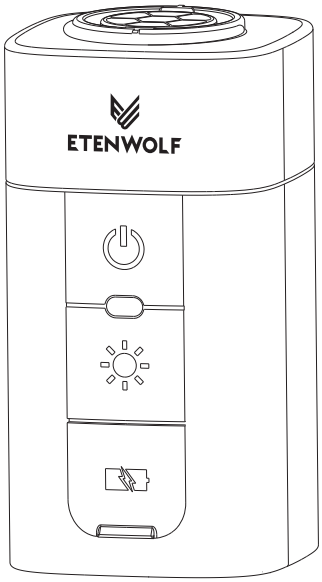

Opis produktu

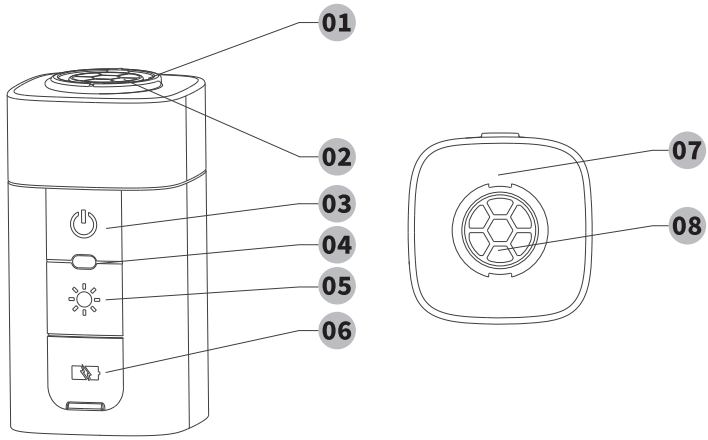

01 Oczko do zawieszania
02 Otwór do opróżniania
03 Przycisk zasilania „Start/Pauza”
04 Wskaźnik naładowania baterii
05 Przycisk światła
(dostępny w modelu Pro Max)
06 Port ładowania typu C
07 Lampka kempingowa
08 Otwór do pompowania

Rozpoczęcie pracy

Instrukcja pompowania

1. Przykręć dyszę zgodnie z ruchem wskazówek zegara do otworu do pompowania

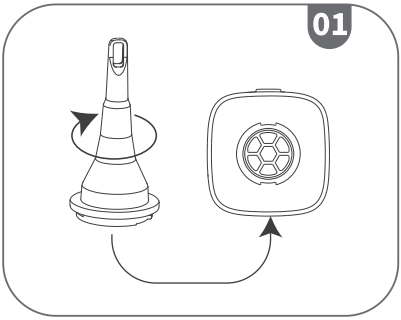

2. Naciśnij i przytrzymaj przycisk zasilania „Start/Pauza” przez 2 sekundy, aby uruchomić pompę;

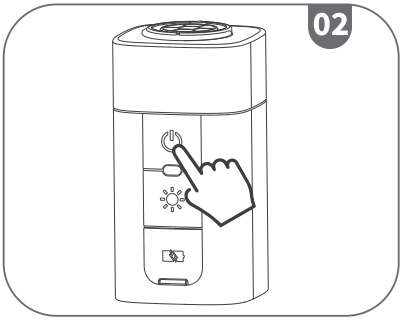

3. Podłącz obiekt, który ma zostać napompowany, i naciśnij przycisk zasilania „Start/Pauza”, aby rozpocząć pompowanie

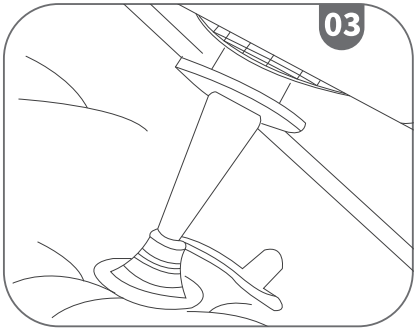

4. Naciśnij ponownie przycisk zasilania „start/pauza”, aby zatrzymać pompowanie

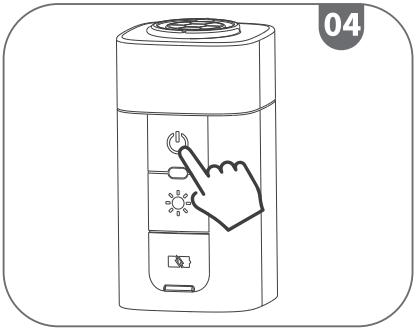

P.S. Pompę powietrza należy wyłączyć ręcznie – nie wyłącza się ona automatycznie. Przed użyciem należy sprawdzić dopuszczalne ciśnienie. Nadmierne napompowanie może spowodować eksplozję przedmiotu.

Kroki niezbędne do spuszczenia powietrza

1. Zamocuj dyszę, obracając ją w prawo, na przyłączu do spuszczania powietrza

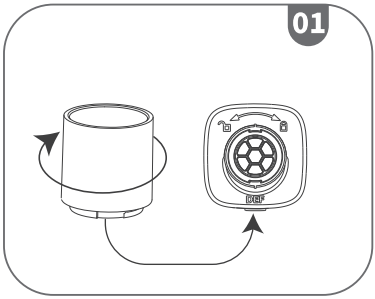

2. Postępuj zgodnie z krokami od 2 do 4 opisanymi w powyższej sekcji dotyczącej pompowania.

P.S. Pompę powietrza trzeba wyłączyć ręcznie – nie wyłącza się ona automatycznie.

Włączanie i wyłączanie

Aby włączyć urządzenie, naciśnij i przytrzymaj przycisk zasilania przez 2 sekundy. Kolejne naciśnięcie przycisku zasilania uruchomi tryb pracy z dużą prędkością. W ciągu pierwszych 5 sekund pracy z dużą prędkością naciśnij przycisk zasilania po raz drugi, aby przełączyć urządzenie na tryb pracy z małą prędkością. Naciśnij przycisk zasilania po raz trzeci, aby zatrzymać urządzenie. Jeśli wentylator pracował z dużą prędkością dłużej niż 5 sekund, naciśnięcie przycisku zasilania spowoduje natychmiastowe zatrzymanie urządzenia.

Przepływ przy wysokich obrotach: 13 CFM (stóp sześciennych na minutę) / 360 LM (litrów na minutę)

Przepływ przy niskich obrotach: 8 CFM (stóp sześciennych na minutę) / 225 LM (litrów na minutę)

P.S. Niezależnie od trybu pracy, aby wyłączyć urządzenie wraz z diodą LED, należy przytrzymać przycisk zasilania przez 2 sekundy.

Dysze

Materac dmuchany / Łóżko pływające / Poduszka dmuchana

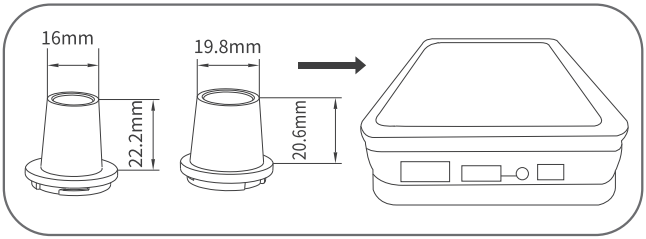

Próżniowa torba do przechowywania

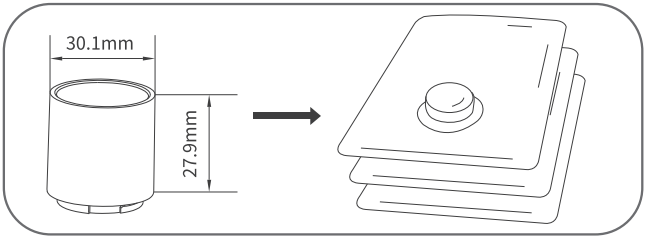

Koło do pływania/nadmuchiwana zabawka

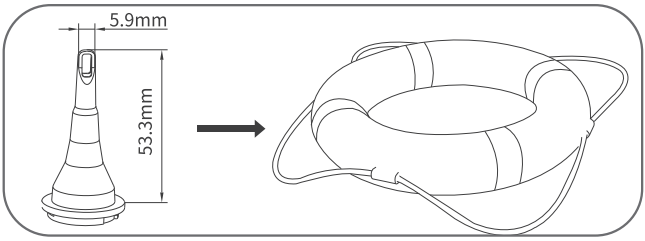

Mata do spania na kempingu

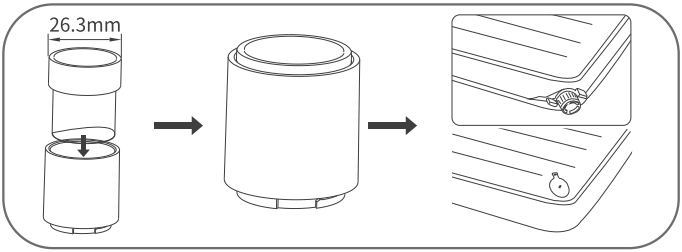

Światło campingowe (Pro MAX

Naciśnij przycisk światła, aby włączyć oświetlenie po uruchomieniu pompy.
Poziom 1: 60 lumenów. Czas świecenia: 50 godzin (przy pełnym naładowaniu)
Poziom 2: 200 lumenów. Czas świecenia: 13 godzin (przy pełnym naładowaniu)
Poziom 3: 600 lumenów. Czas świecenia: 4 godziny (przy pełnym naładowaniu)
Światło stroboskopowe.
Sygnał SOS.
PS. W dowolnym aktywnym trybie świecenia naciśnij i przytrzymaj przycisk światła przez 2 sekundy, aby wyłączyć światło.

Ładowanie

Proszę używać certyfikowanej ładowarki, która zapewnia napięcie 5 V i maksymalny prąd ładowania 3 A (5 V/3 A).

Wskaźnik naładowania baterii
0–10% – pomarańczowe migające światło
10%–30% – pomarańczowe światło
30%–100% – białe światło

Podczas ładowania
0–99% – białe migające światło
100% – w pełni naładowane – białe światło

Pojemność baterii
Air 2 2600 mAh × 3,7 V (9,6 Wh)
Air 2 Pro Max 3200 mAh × 3,7 V
(11,8 Wh)

Czas ładowania
Air 2 1,5 godziny (5 V/2 A)
Air 2 Pro Max 2 godziny (5 V/2 A)

Wskaźnik baterii

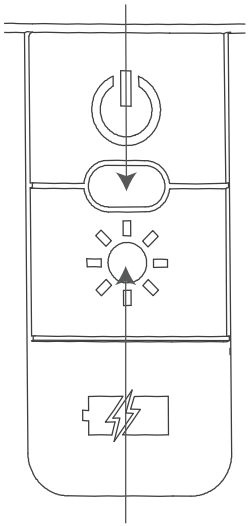

Dostępne w Pro Max

Specyfikacja

Wymiary: 1,9 x 1,9 x 3,6 cala
Ciśnienie:
Przepływ przy wysokiej prędkości: 0,65 PSI/4,5 kPa
Przepływ przy niskiej prędkości: 0,5 PSI/3,5 kPa
Prędkość pompowania/opróżniania:
Przepływ przy wysokiej prędkości: 13 CFM/360 LM
Przepływ przy niskiej prędkości: 8 CFM/225 LM
Pojemność baterii: Air 2: 2600 mAh / Air 2 Pro Max: 3200 mAh
Czas ładowania: Air 2: 1,5 godz. (5 V/2 A); Air 2 Pro Max: 2 godz. (5 V/2 A)
Temperatura pracy:
Ładowanie: 0–45°C
Praca: -20–70°C
Temperatura przechowywania: -20–60°C
Jasność światła:
60 lumenów, czas świecenia: 50 godzin
200 lumenów, czas świecenia: 13 godzin
600 lumenów, czas świecenia: 4 godziny

Środki ostrożności

- Czerwone migające światło: ostrzeżenie o wysokiej temperaturze lub przeciążeniu; sprawdź, czy otwory wentylacyjne nie są zablokowane.
- Jeśli nie można naładować urządzenia, użyj kompatybilnej ładowarki.
- Urządzenie przeznaczone wyłącznie dla osób dorosłych.
- Nie wrzucaj urządzenia do wody ani nie narażaj go na działanie deszczu lub wody.
- Nie zasłaniaj otworów wentylacyjnych ani otworu wylotowego.
- Nie wkładaj żadnych przedmiotów do złącza służącego do pompowania lub opróżniania.
- Urządzenie to nie jest przeznaczone do użytku przez osoby (w tym dzieci) o ograniczonych zdolnościach fizycznych, sensorycznych lub umysłowych, a także osoby o braku doświadczenia i wiedzy, chyba że są one pod nadzorem osoby odpowiedzialnej za ich bezpieczeństwo lub otrzymały od niej instrukcje dotyczące korzystania z urządzenia.
- Aby zachować wydajność akumulatora, należy go ładować raz na sześć miesięcy.
- Należy pilnować dzieci, aby nie bawiły się tym urządzeniem.
- Ten produkt nie jest wodoodporny, nie należy go zanurzać w wodzie.

Niniejszy dokument jest tłumaczeniem oryginalnej instrukcji obsługi, stworzonej przez producenta.

Szczegółowe informacje o warunkach gwarancji dystrybutora / producenta dostępne na stronie internetowej https://serwis.innpro.pl/gwarancja

Produkt należy regularnie konserwować (czyścić) we własnym zakresie lub przez wyspecjalizowane punkty serwisowe na koszt i w zakresie użytkownika. W przypadku braku informacji o koniecznych akcjach konserwacyjnych cyklicznych lub serwisowych w instrukcji obsługi, należy regularnie, minimum raz na tydzień oceniać odmienność stanu fizycznego produktu od fizycznie nowego produktu. W przypadku wykrycia lub stwierdzenia jakiejkolwiek odmienności należy pilnie podjąć kroki konserwacyjne (czyszczenie) lub serwisowe. Brak poprawnej konserwacji (czyszczenia) i reakcji w chwili wykrycia stanu odmienności może doprowadzić do trwałego uszkodzenia produktu. Gwarant nie ponosi odpowiedzialności za uszkodzenia wynikające z zaniedbania.

Wszelkie informacje dotyczące obsługi i użytkowania znajdują się w instrukcji obsługi lub na etykiecie produktu. Przed rozpoczęciem korzystania z produktu zapoznaj się z jej treścią i stosuj się do zawartych w niej wskazówek.Przed użyciem zapoznaj się również z poniższymi informacjami:

Ostrzeżenia i Informacje Dotyczące Bezpieczeństwa

Bezpieczeństwo elektryczne:Zasilanie: Produkty zasilane elektrycznie (np. wentylatory, pompy, oświetlenie) powinny być używane tylko z odpowiednimi źródłami zasilania, zgodnie z instrukcjami producenta. Należy upewnić się, że urządzenie jest podłączone do sieci o odpowiednich parametrach napięciowych, aby zapobiec uszkodzeniu urządzenia lub ryzyku porażenia prądem.Używanie w wilgotnych warunkach: Urządzenia elektryczne przeznaczone do użytku na zewnątrz muszą być chronione przed wodą i wilgocią, aby uniknąć ryzyka porażenia prądem. Nie należy używać urządzeń elektrycznych w deszczu lub w pobliżu źródeł wody, chyba że są one wyraźnie oznaczone jako wodoodporne.

- Zasilanie: Produkty zasilane elektrycznie (np. wentylatory, pompy, oświetlenie) powinny być używane tylko z odpowiednimi źródłami zasilania, zgodnie z instrukcjami producenta. Należy upewnić się, że urządzenie jest podłączone do sieci o odpowiednich parametrach napięciowych, aby zapobiec uszkodzeniu urządzenia lub ryzyku porażenia prądem.
- Używanie w wilgotnych warunkach: Urządzenia elektryczne przeznaczone do użytku na zewnątrz muszą być chronione przed wodą i wilgocią, aby uniknąć ryzyka porażenia prądem. Nie należy używać urządzeń elektrycznych w deszczu lub w pobliżu źródeł wody, chyba że są one wyraźnie oznaczone jako wodoodporne.

Ostrzeżenia dotyczące materiałów:Punkty ostre i cięcia: Produkty takie jak noże, narzędzia wielofunkcyjne, czy akcesoria kuchenne powinny być przechowywane w miejscach niedostępnych dla dzieci. Należy zachować szczególną ostrożność, aby uniknąć skaleczeń lub obrażeń.Materiały łatwopalne: Niektóre produkty kempingowe, takie jak spraye, repelenty, czy akcesoria zasilane bateriami, mogą zawierać substancje łatwopalne. Należy je przechowywać z dala od otwartego ognia, ciepła i źródeł iskier.

- Punkty ostre i cięcia: Produkty takie jak noże, narzędzia wielofunkcyjne, czy akcesoria kuchenne powinny być przechowywane w miejscach niedostępnych dla dzieci. Należy zachować szczególną ostrożność, aby uniknąć skaleczeń lub obrażeń.
- Materiały łatwopalne: Niektóre produkty kempingowe, takie jak spraye, repelenty, czy akcesoria zasilane bateriami, mogą zawierać substancje łatwopalne. Należy je przechowywać z dala od otwartego ognia, ciepła i źródeł iskier.

Instrukcje użytkowania:Nadmierne obciążenie: Produkty, takie jak materace dmuchane, leżaki, namioty, muszą być używane zgodnie z maksymalnym dopuszczalnym

obciążeniem wskazanym przez producenta. Nie należy przekraczać tych limitów, aby uniknąć uszkodzenia produktów oraz ryzyka obrażeń.Zalecenia dotyczące pompowania: Produkty dmuchane, takie jak materace, łóżka czy leżaki, nie mogą być nadmiernie pompowane. Należy postępować zgodnie z zaleceniami dotyczącymi ciśnienia, aby zapobiec ich pęknięciu.

- Nadmierne obciążenie: Produkty, takie jak materace dmuchane, leżaki, namioty, muszą być używane zgodnie z maksymalnym dopuszczalnym obciążeniem wskazanym przez producenta. Nie należy przekraczać tych limitów, aby uniknąć uszkodzenia produktów oraz ryzyka obrażeń.
- Zalecenia dotyczące pompowania: Produkty dmuchane, takie jak materace, łóżka czy leżaki, nie mogą być nadmiernie pompowane. Należy postępować zgodnie z zaleceniami dotyczącymi ciśnienia, aby zapobiec ich pęknięciu.

Bezpieczne przechowywanie:Ochrona przed uszkodzeniami: Produkty kempingowe powinny być przechowywane w suchym, chłodnym miejscu, z dala od ostrych przedmiotów, które mogą uszkodzić ich materiał. Należy unikać kontaktu z substancjami chemicznymi, które mogą wpłynąć na ich integralność.Przechowywanie w miejscu niedostępnym dla dzieci: Produkty, które mogą stanowić zagrożenie dla dzieci, takie jak narzędzia wielofunkcyjne, ostry sprzęt czy akcesoria z małymi elementami, należy przechowywać w bezpiecznym miejscu.

- Ochrona przed uszkodzeniami: Produkty kempingowe powinny być przechowywane w suchym, chłodnym miejscu, z dala od ostrych przedmiotów, które mogą uszkodzić ich materiał. Należy unikać kontaktu z substancjami chemicznymi, które mogą wpłynąć na ich integralność.
- Przechowywanie w miejscu niedostępnym dla dzieci: Produkty, które mogą stanowić zagrożenie dla dzieci, takie jak narzędzia wielofunkcyjne, ostry sprzęt czy akcesoria z małymi elementami, należy przechowywać w bezpiecznym miejscu.

Ostrzeżenia dotyczące ryzyka pożaru:Ryzyko wybuchu: Produkty zawierające akumulatory litowo-jonowe (np. przenośne urządzenia chłodzące, latarki czy pompy) muszą być użytkowane zgodnie z instrukcjami dotyczącymi ładowania i przechowywania. Unikaj przegrzewania akumulatorów, co może prowadzić do ryzyka wybuchu lub pożaru.Ostrzeżenie przed przegrzaniem: Nie należy używać produktów elektrycznych lub zasilanych akumulatorami w pobliżu źródeł ciepła, ani pozostawiać ich w zamkniętych, gorących miejscach, aby uniknąć przegrzania i potencjalnego zapłonu.

- Ryzyko wybuchu: Produkty zawierające akumulatory litowo-jonowe (np. przenośne urządzenia chłodzące, latarki czy pompy) muszą być użytkowane zgodnie z instrukcjami dotyczącymi ładowania i przechowywania. Unikaj przegrzewania akumulatorów, co może prowadzić do ryzyka wybuchu lub pożaru.
- Ostrzeżenie przed przegrzaniem: Nie należy używać produktów elektrycznych lub zasilanych akumulatorami w pobliżu źródeł ciepła, ani pozostawiać ich w zamkniętych, gorących miejscach, aby uniknąć przegrzania i potencjalnego zapłonu.

Ostrzeżenia dotyczące odpoczynku i zdrowia:Niewłaściwe użytkowanie leżaków i materacy: Należy upewnić się, że leżaki i materace są używane zgodnie z ich przeznaczeniem (do odpoczynku). Produkty te nie powinny być używane do aktywności, które mogą prowadzić do ich uszkodzenia (np. skakanie, nadmierne obciążenie).Dbanie o higienę: Produkty, takie jak materace, leżaki czy namioty, należy regularnie czyścić, aby zapobiec gromadzeniu się brudu, bakterii i pleśni. Używaj odpowiednich środków czyszczących zgodnie z instrukcjami producenta.

- Niewłaściwe użytkowanie leżaków i materacy: Należy upewnić się, że leżaki i materace są używane zgodnie z ich przeznaczeniem (do odpoczynku). Produkty te nie powinny być używane do aktywności, które mogą prowadzić do ich uszkodzenia (np. skakanie, nadmierne obciążenie).

- Dbanie o higienę: Produkty, takie jak materace, leżaki czy namioty, należy regularnie czyścić, aby zapobiec gromadzeniu się brudu, bakterii i pleśni. Używaj odpowiednich środków czyszczących zgodnie z instrukcjami producenta.

Środki bezpieczeństwa

Przed przystąpieniem do ładowania sprawdź czy styki urządzenia są czyste. Nigdy nie pozostawiaj urządzenia podczas użytkowania i ładowania bez nadzoru. Zadbaj o to, aby w sytuacji awaryjnej móc szybko odłączyć urządzenie od źródła zasilania. Nigdy nie wystawiaj urządzenia na działanie wysokiej temperatury. Ładuj urządzenie w miejscu suchym i dobrze wentylowanym z dala od materiałów łatwopalnych, zachowaj wolną przestrzeń min 1m od innych obiektów. Nigdy nie zakrywaj urządzenia podczas ładowania. Nigdy nie używaj zasilacza, stacji ładowania, kabli itp bez rekomendacji i atestu producenta. Zadbaj o swoje mienie, urządzenie wyposażone jest w ogniwa które są trudne do ugaszenia, wyposaż się w płachtę gaśniczą.

Akumulator LI-ION

Urządzenie wyposażone jest w akumulator LI ION (litowo-jonowy), który z uwagi na swoją fizyczną i chemiczną budowę starzeje się z biegiem czasu i użytkowania. Producent określa maksymalny czas pracy urządzenia w warunkach laboratoryjnych, gdzie występują optymalne warunki pracy dla urządzenia, a sam akumulator jest nowy i w pełni naładowany. Czas pracy w rzeczywistości może się różnić o deklarowanego w ofercie i nie jest to wada urządzenia a cecha produktu. Aby zachować maksymalną żywotność akumulatora, nie zaleca się go rozładowywać do poziomu poniżej 3,18V lub 15% ogólnej pojemności. Niższe wartości, jak np. 2,5V dla ogniwa uszkadzają je trwale i nie jest to objęte gwarancją. W przypadku zaniechania używania akumulatora lub całego urządzenia przez czas dłuższy niż jeden miesiąc należy akumulator naładować do 50% i sprawdzać cyklicznie co dwa miesiące poziom jego naładowania. Przechowuj akumulator i urządzenie w miejscu suchym, z dala od słońca i ujemnych temperatur.

Akumulator LI-PO

Urządzenie wyposażone jest w akumulator LI PO (litowo-polimerowy), który z uwagi na swoją fizyczną i chemiczną budowę starzeje się z biegiem czasu i użytkowania. Producent określa maksymalny czas pracy urządzenia w warunkach laboratoryjnych, gdzie występują optymalne warunki pracy dla urządzenia, a sam akumulator jest nowy i w pełni naładowany. Czas pracy w rzeczywistości może się różnić od deklarowanego w ofercie i nie jest to wada urządzenia a cecha produktu. Aby zachować maksymalną żywotność akumulatora, nie zaleca się go rozładowywać do poziomu poniżej 3,5V lub 5% ogólnej pojemności. Niższe wartości, jak np 3,2V dla ogniwa uszkadzają je trwale i nie jest to objęte gwarancją. W przypadku zaniechania używania akumulatora lub całego urządzenia przez czas dłuższy niż jeden miesiąc należy akumulator naładować do 50% i sprawdzać cyklicznie co dwa miesiące poziom jego naładowania. Przechowuj akumulator i urządzenie w miejscu suchym, z dala od słońca i ujemnych temperatur.

Ochrona Środowiska

Zużyty sprzęt elektroniczny oznakowany zgodnie z dyrektywą Unii Europejskiej, nie może być umieszczany łącznie z innymi odpadami komunalnymi. Podlega on selektywnej zbiórce i recyklingowi w wyznaczonych punktach. Zapewniając jego prawidłowe usuwanie, zapobiegasz potencjalnym, negatywnym konsekwencjom dla środowiska naturalnego i zdrowia ludzkiego. System zbierania zużytego sprzętu zgodny jest z lokalnie obowiązującymi przepisami ochrony środowiska dotyczącymi usuwania odpadów. Szczegółowe informacje na ten temat można uzyskać w urzędzie miejskim, zakładzie oczyszczania lub sklepie, w którym produkt został zakupiony.

Produkt spełnia wymagania dyrektyw tzw. Nowego Podejścia Unii Europejskiej (UE), dotyczących zagadnień związanych z bezpieczeństwem użytkowania, ochroną zdrowia i ochroną środowiska, określających zagrożenia, które powinny zostać wykryte i wyeliminowane.

Importer: INNPRO

INNPRO Robert Błędowski sp. z o.o.
Rudzka 65c
44-200 Rybnik, Polska
tel. +48 533 234 303
hurt@innpro.pl
www.innpro.pl

Producent:
Guangdong Bestek Technology Co., Ltd
No.1, North Gaopu 8th Road, Yuancheng Industrial Park, Heyuan City, Guangdong, Chiny

Przedstawiciel w UE:
SUCCESS COURIER SL
CALLE RIO TORMES NUM.1, PLANTA 1, DERECHA, OFICINA 3,
Fuenlabrada, Madryt, 28947 Hiszpania
successservice2@hotmail.com

Specyfikacje baterii produktu

Cecha	Wartość
Kategoria baterii	Bateria przenośna
Typ baterii	Przenośne baterie litowo-jonowe (Li-Ion)
Zawiera Kadm/Ołów (>0.002% Cd, >0.004% Pb)	Nie
Waga netto (kg)	0.047
Pojemność (mAh)	2600
Moc (kWh)	0.00962