MOZA RACING

Mocowanie odwrotne pedałów CRP2 Moza Racing RS075

Instrukcja montażu zestawu do odwrócenia pedałów MOZA

1. Odkręć skrzynkę sterującą od płyty podstawy CRP2 za pomocą śrubokręta krzyżakowego.
2. Przykręć sześciokątne elementy dystansowe do skrzynki sterującej, a następnie wyrównaj ją z środkową płytą montażową, upewniając się, że porty połączeniowe są skierowane do tyłu. Za pomocą śrubokręta krzyżakowego i czterech śrub z kroku 1 mocno przykręć skrzynkę sterującą.
3. Weź drążek łączący, blok wspornika płyty montażowej i środkową płytę montażową. Użyj klucza imbusowego średniej wielkości (4 mm) i czterech śrub z łbem stożkowym M6x 10, aby połączyć je ze sobą.
4. Przymocuj ramę nośną, lewy i prawy panel boczny oraz kwadratową belkę poprzeczną. Zabezpiecz je za pomocą klucza imbusowego średniej wielkości (4 mm) i dziesięciu śrub z łbem stożkowym M6X 10.
5. Umieść zmontowaną część na płycie podstawy CRP2. Zamocuj ją za pomocą dużego klucza imbusowego (5 mm) i czterech śrub z łbem stożkowym M8 x 12.
6. Ustaw zespół na odwróconym wsporniku pod wybranym kątem. Zamocuj go za pomocą średniego klucza imbusowego (4 mm) i czterech śrub z łbem sześciokątnym M6x 10.
7. Zamontuj pedał nożny na odwróconym wsporniku. Podłącz wiązkę przewodów. Przymocuj pokrywę za pomocą dużego klucza imbusowego (2,5 mm) i śrub z łbem cylindrycznym M3X4. Aktywny pedał mBooster można również zamontować na odwróconym wsporniku.
8. Aby w razie potrzeby wyregulować kąt: poluzuj przednią śrubę wskazującą, wyjmij tylną śrubę, ustaw żądany kąt, a następnie dokręć wszystkie śruby, aby zablokować pozycję.

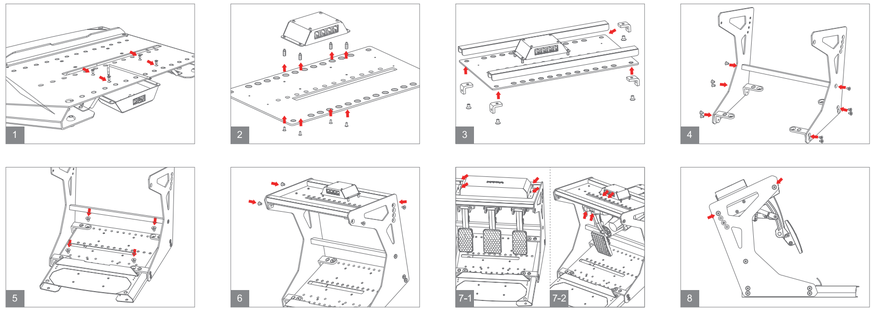

Ochrona środowiska

Zużyty sprzęt elektroniczny oznakowany zgodnie z dyrektywą Unii Europejskiej, nie może być umieszczany łącznie z innymi odpadami komunalnymi. Podlega on selektywnej zbiórce i recyklingowi w wyznaczonych punktach. Zapewniając jego prawidłowe usuwanie, zapobiegasz potencjalnym, negatywnym konsekwencjom dla środowiska naturalnego i zdrowia ludzkiego. System zbierania zużytego sprzętu zgodny jest z lokalnie obowiązującymi przepisami ochrony środowiska dotyczącymi usuwania odpadów. Szczegółowe informacje na ten temat można uzyskać w urzędzie miejskim, zakładzie oczyszczania lub sklepie, w którym produkt został zakupiony.

Szczegółowe informacje o warunkach gwarancji dystrybutora / producenta dostępne na stronie internetowej https://serwis.innpro.pl/gwarancja

Importer:
INNPRO Robert Błędowski sp. z o.o.
Rudzka 65c, 44-200 Rybnik, Polska
tel. +48 533 234 303
hurt@innpro.pl / www.innpro.pl

Producent:
Shenzhen Gudsen Technology Co., Ltd
Room 1903-1904, Building 3, Nanshan
ZhiyuanChongwen Park, No. 3370 Liuxian Avenue,
Nanshan District, Shenzhen Chiny
E-mail: info@mozaracing.com

Przedstawiciel w UE:
Gudsen Technology EU GmbH
Birkenstrasse 23, 40233 Düsseldorf, Niemcy
support@gudsen.com

GUDSEN

O nas

Pobierz

Skrócona instrukcja

P/N: RS075
UPC: 850062761582
EAN: 6973137270728