ETENWOLF

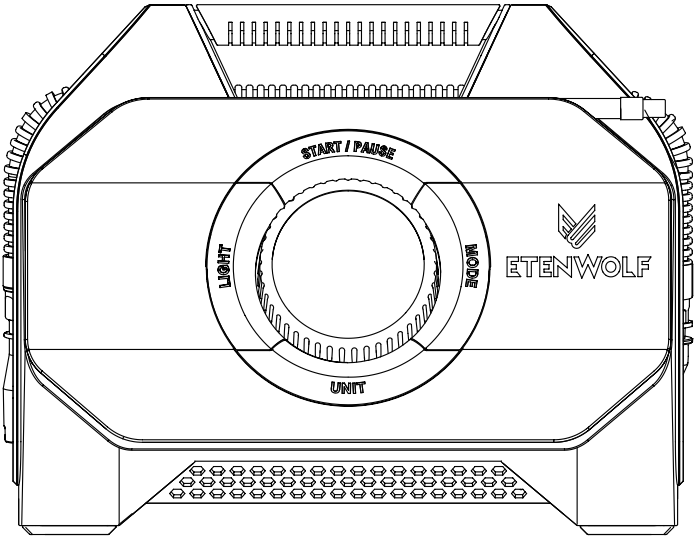

Kompresor samochodowy S7

Instrukcja obsługi

Przed użyciem należy zapoznać się ze wszystkimi instrukcjami i ostrzeżeniami dotyczącymi bezpieczeństwa.

ZAWARTOŚĆ OPAKOWANIA 01

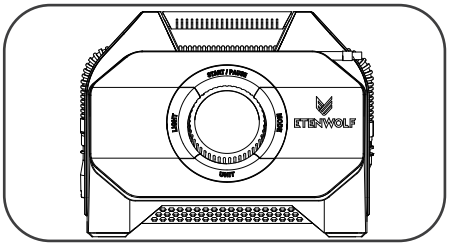

01 Kompresor samochodowy S7 x1

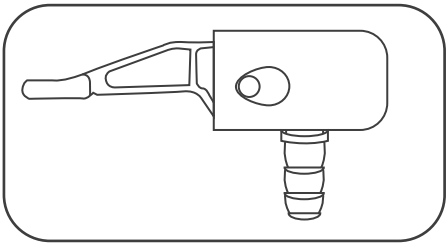

02 Uchwyt pneumatyczny x1

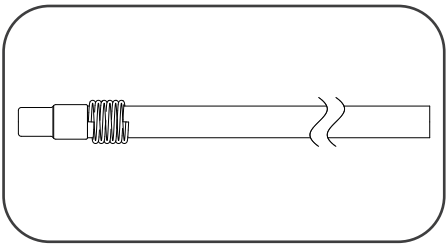

03 Wąż wysokociśnieniowy x 1

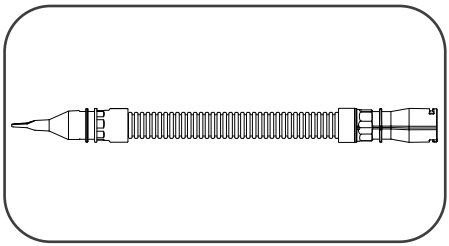

04 Wąż o dużej wydajności x 1

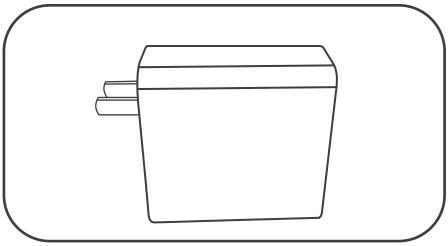

05 Ładowarka PD o mocy 45 W x1

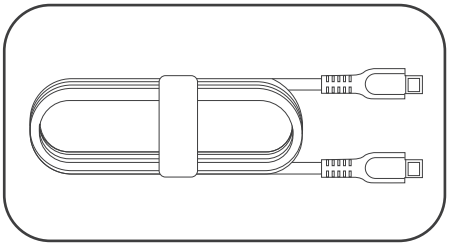

06 Kabel USB C–C x1

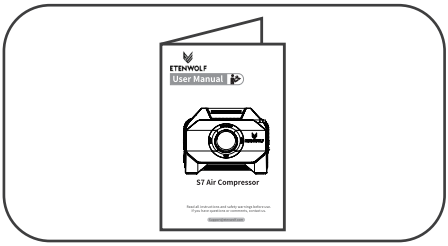

07 Instrukcja obsługi x1

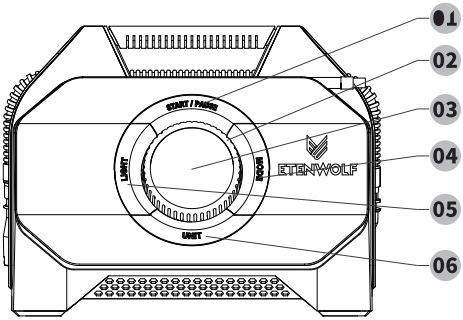

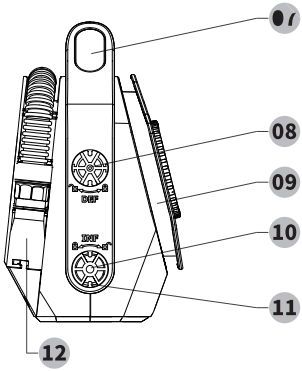

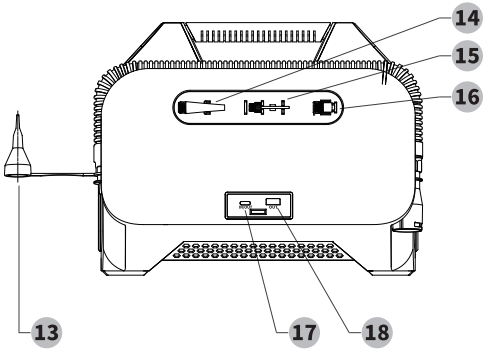

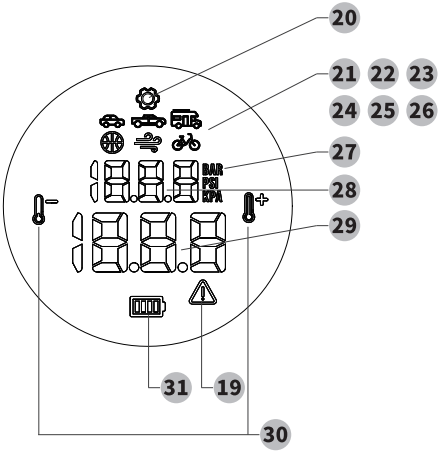

01 Przycisk zasilania (uruchamianie/wstrzymywanie)
02 Pokrętło regulacji ciśnienia
03 Wyświetlacz centralny
04 Przycisk trybu pracy
05 Przycisk oświetlenia
06 Przycisk jednostki miary
07 Oświetlenie robocze LED
08 Port wlotowy/spustowy
09 Wąż wysokociśnieniowy
10 Wylot/port do pompowania
11 Wypustki wlotowe/wylotowe
12 Wąż o dużej przepustowości
13 Stożkowa dysza o dużej przepustowości
14 Stożkowa dysza wysokociśnieniowa
15 Igła do pompowania
16 Adapter do zaworu Presta

17 Port typu C (wejście/wyjście)
18 Port USB-A (wejście)
19 Symbol ostrzeżenia bezpieczeństwa
20 Tryb ręczny
21 Tryb samochodowy
22 Tryb pickupa
23 Tryb pojazdu rekreacyjnego
24 Tryb kulowy
25 Tryb szybkiego pompowania/opróżniania
26 Tryb rowerowy
27 Jednostka ciśnienia
28 Docelowa wartość zadana
29 Rzeczywista wartość ciśnienia
30 Wskaźnik zabezpieczenia termicznego
31 Wskaźnik poziomu mocy baterii

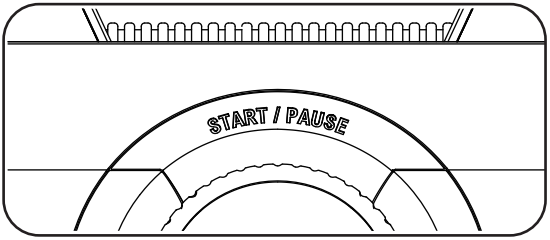

Aby włączyć urządzenie, naciśnij i przytrzymaj przycisk zasilania START/PAUZA przez 1 sekundę.

Obróć pokrętło, aby ustawić zaprogramowaną wartość ciśnienia

Pokrętło 02 – elegancka, minimalistyczna i przyjazna dla użytkownika konstrukcja zapewnia płynną, precyzyjną i przyjemną obsługę.

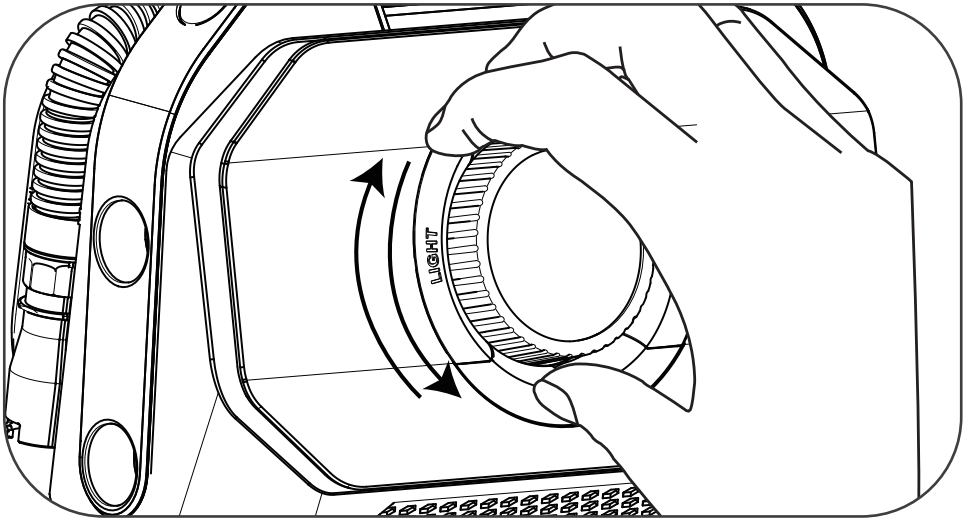

Aby napompować przy użyciu trybu wysokiego przepływu
1. Wyjmij wąż do trybu wysokiego przepływu 12 z kanału przechowywania. Wyrównaj nacięcia na wężu z wypustkami 11 na wylocie pompy/portu do pompowania 10 w trybie wysokiego przepływu. Następnie nasuń wąż i przekręć go w kierunku przeciwnym do ruchu wskazówek zegara, aby go zamocować.

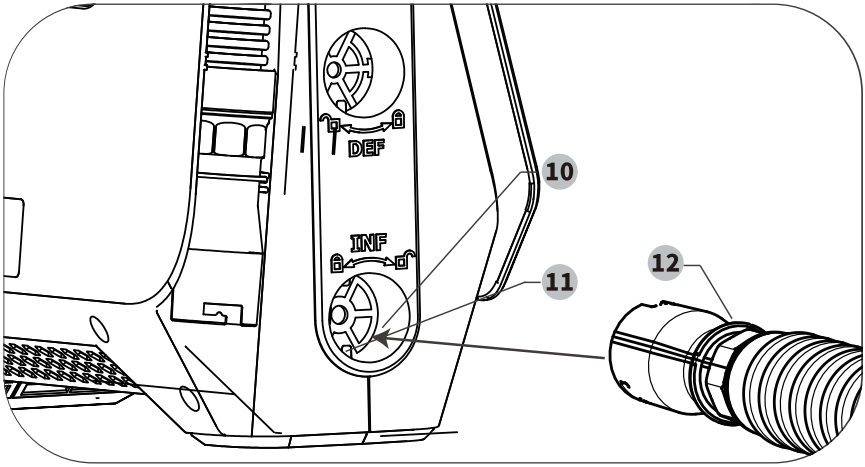

2. Należy wybrać odpowiednią dyszę stożkową nr 13 i włożyć ją do obiektu, który ma zostać nadmuchany.

3. Naciśnij przycisk zasilania START/PAUZA 01, aby włączyć urządzenie.

4. Naciśnij przycisk MODE 04, aby przejść do trybu szybkiego napełniania/opróżniania 25

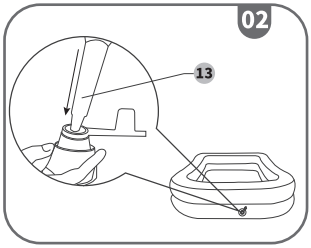

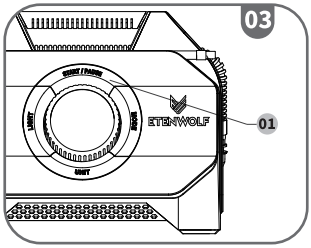

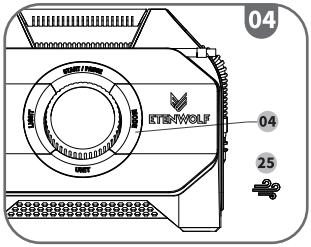

5. Następnie naciśnij przycisk zasilania START/PAUZA 01, aby włączyć urządzenie.

6. Naciśnij ponownie przycisk zasilania 01, aby wyłączyć urządzenie.

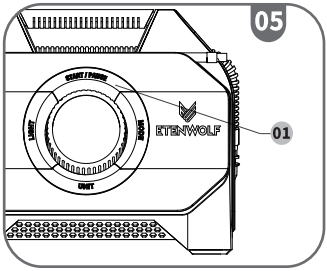

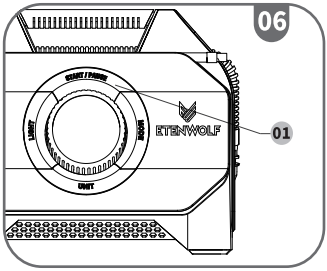

UWAGA: Użytkownicy muszą ręcznie wstrzymać proces nadmuchiwania.
Pozostawienie go bez nadzoru doprowadzi do eksplozji nadmuchanego przedmiotu.
Aby opróżnić przedmiot przy użyciu węża o dużej przepustowości
Podłącz wąż o dużej przepustowości 12 do portu wlotowego/opróżniającego 08.
Postępuj zgodnie z krokami od 2 do 6 opisanymi w powyższej sekcji dotyczącej nadmuchiwania.

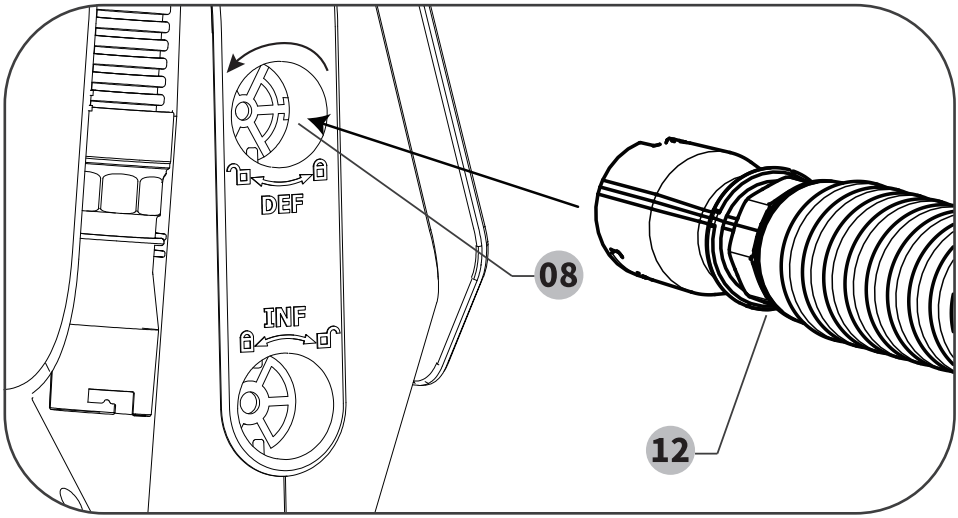

Miejsce wymiany węża
Wyrównaj żebro głowicy węża z rowkiem, a następnie dociśnij rurę, aby zatrzasnęła się w rowku, jak pokazano na poniższym zdjęciu

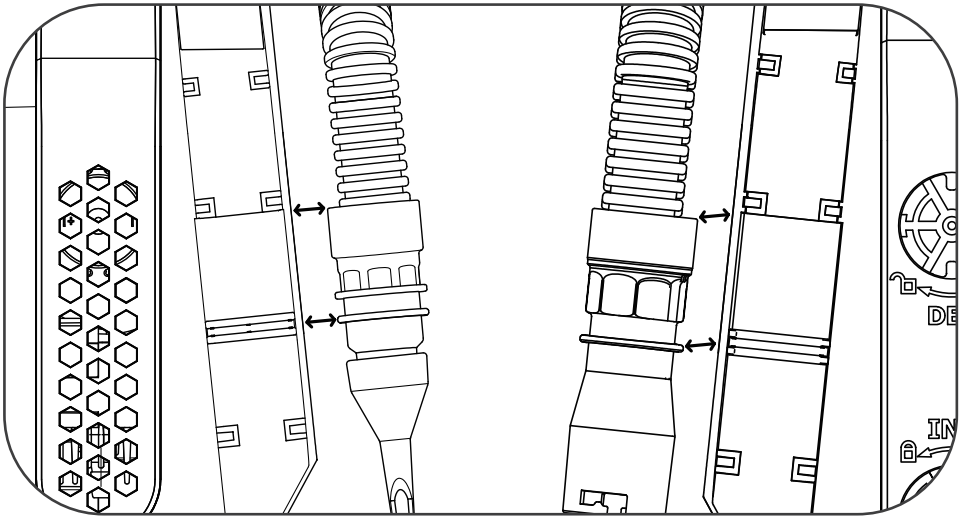

Nadmuchiwanie przy użyciu wysokiego ciśnienia.

1. Wyjmij wąż wysokociśnieniowy 09 z miejsca przechowywania.

2. Wsuń dyszę zgodnie z ruchem wskazówek zegara do przedmiotu, który ma zostać nadmuchany.

3. Naciśnij przycisk zasilania START/PAUZA 01, aby włączyć urządzenie.

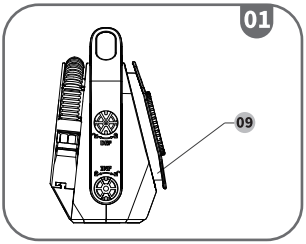

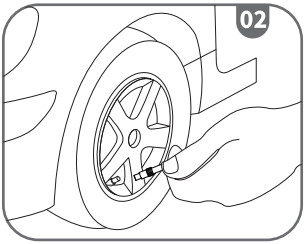

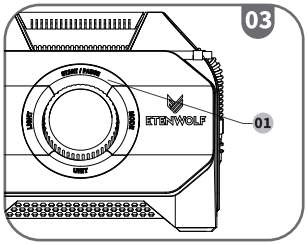

4. Naciśnij przycisk MODE 04, aby przełączać się między sześcioma różnymi trybami: trybem ręcznym 20, trybem samochodowym 21, trybem pickupa 22, trybem pojazdu rekreacyjnego 23, trybem piłki 24 oraz trybem rowerowym 26.

5. Wybierz jednostkę ciśnienia spośród PSI, kPa i bar, naciskając przycisk UNIT 06.

6. Obróć pokrętło regulacji ciśnienia 02, aby ustawić żądane ciśnienie.

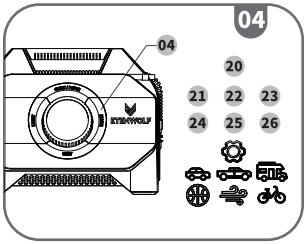

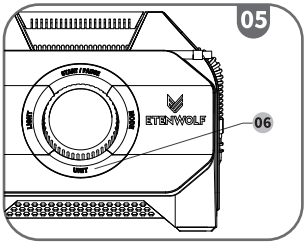

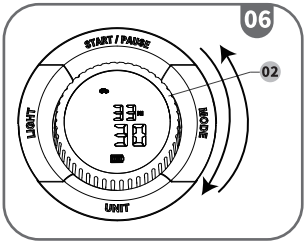

7. Naciśnij ponownie przycisk zasilania START/PAUZA 01, aby rozpocząć nadmuchiwanie.

8. Gdy ciśnienie w nadmuchiwanym przedmiocie osiągnie ustawioną wartość, urządzenie wyłączy się automatycznie.

Na tylnym panelu schowka znajdują się: stożkowa dysza wysokociśnieniowa 14, igła do pompowania 15 oraz adapter do zaworu Presta 16 zamontowany na wężu.

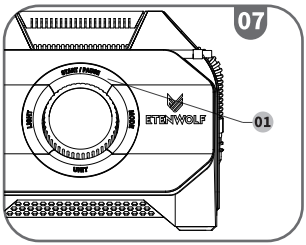

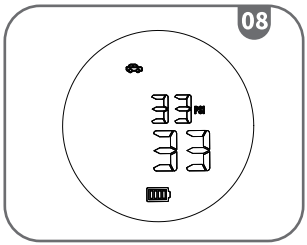

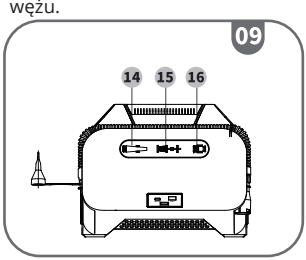

UWAGA:
-Aby w dowolnym momencie przerwać pompowanie, naciśnij przycisk zasilania START/PAUZA.
-System ETENWOLF automatycznie zapamięta poprzednie ustawienia ciśnienia przy kolejnym użyciu urządzenia.
-Sprawdź dokładnie wprowadzoną wartość docelową. Ustawienie niewłaściwej wartości może doprowadzić do pęknięcia pompowanego przedmiotu.
-Po napompowaniu opony temperatura wewnątrz opony spadnie do temperatury otoczenia, co spowoduje spadek ciśnienia w oponie o 0,5 do 1,5 psi.
-Po zakończeniu pompowania opony rowerowej nie zapomnij szybko odłączyć węża. W przeciwnym razie ulatniające się powietrze może obniżyć ciśnienie w oponie.

Funkcja manometru.

1. Podłącz wąż wysokociśnieniowy 09 do badanego obiektu.

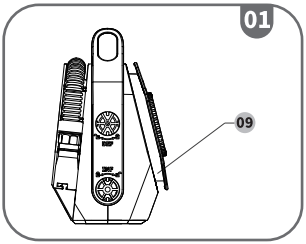

2. Naciśnij przycisk zasilania START/PAUZA 01.

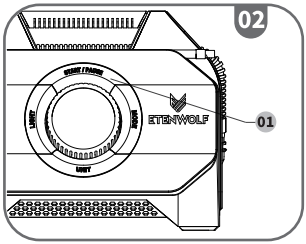

3. Na środkowym wyświetlaczu 03 pojawi się aktualne ciśnienie danego elementu.

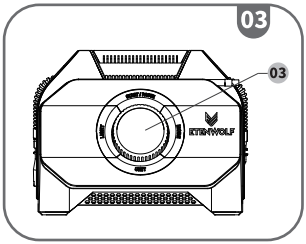

Instrukcja obsługi przycisków 04

Przycisk zasilania START/PAUZA

WŁĄCZENIE: Naciśnij i przytrzymaj przycisk zasilania START/PAUZA 01 przez jedną sekundę, aby włączyć urządzenie.

WYŁĄCZENIE: Gdy pompka jest włączona, naciśnij i przytrzymaj przycisk zasilania

START/PAUZA 01 przez dwie sekundy, aby ją wyłączyć.
Pauza: Gdy pompka nadmuchuje lub opróżnia, naciśnij przycisk, aby w dowolnym momencie wstrzymać pracę urządzenia.

Urządzenie wyłączy się automatycznie w poniższych przypadkach:
1. Po 5 minutach bezczynności.
2. Gdy kabel ładujący zostanie przypadkowo odłączony podczas ładowania.
3. Po 5 minutach bezczynności po pełnym naładowaniu.
4. Po 5 minutach bezczynności po użyciu jako powerbank.
5. Gdy pompowanie trwa dłużej niż 5 minut, a rzeczywiste ciśnienie nadal wynosi poniżej 5 psi.
6. Gdy pompowanie trwa dłużej niż 5 minut, a rzeczywiste ciśnienie przekracza 160 psi.

Przycisk MODE
Naciśnij przycisk MODE 04, aby przełączać się między sześcioma trybami pompowania i jednym trybem opróżniania.

Przycisk UNIT
Naciśnij przycisk UNIT 06, aby przełączać się między trzema jednostkami ciśnienia: BAR/PSI/KPA

Pokrętło regulacji ciśnienia
Obróć pokrętło regulacji ciśnienia 02 w prawo, aby zwiększyć wartość ciśnienia, a w lewo, aby ją zmniejszyć.

Przycisk LIGHT
Naciśnij przycisk LIGHT 05, aby przełączać się między czterema trybami świecenia: jasne światło, bardzo jasne światło, powolny błysk i sygnał SOS.

Wartość ciśnienia z ustawieniem fabrycznym: 05

Liczba o mniejszej wielkości u góry wyświetlacza wskazuje wartość docelową 28, natomiast liczba o większej wielkości u dołu wyświetlacza wskazuje wartość rzeczywistą 29 napompowanych urządzeń.

Tryb	Zakres regulacji ciśnienia	Ciśnienie domyślne
Tryb samochodowy	8.0-50.0 psi	35.0 psi
Tryb pickupa	10.0-85.0 psi	35.0 psi
Tryb pojazdu rekreacyjnego	20.0-130.0 psi	60.0 psi
Tryb rowerowy	10.0-145.0 psi	22.0 psi
Tryb piłki	3.0-16.0 psi	8.5 psi
Tryb ręczny	0-160.0 psi	30.0 psi
Tryb spuszczania powietrza	——	——

Zapamiętywanie ustawienia ciśnienia
Za każdym razem, gdy zmienisz ustawienie ciśnienia, pompka ETENWOLF zapamięta nową docelową wartość ciśnienia oraz wybraną jednostkę miary, co oznacza, że w dowolnym momencie możesz zmienić domyślne ciśnienie.

Światło robocze LED 06

Z boku uchwytu znajduje się lampka robocza LED 07. Aby włączyć lampkę, należy najpierw uruchomić urządzenie, naciskając przycisk START/PAUZA 01, a następnie nacisnąć przycisk LIGHT 05.

Przełączaj między czterema różnymi trybami świecenia
Jasne światło: strumień światła 300 lumenów
Bardzo jasne światło: strumień światła 1000 lumenów
Powolny tryb stroboskopowy: światło włącza się i wyłącza.
Sygnał SOS: 3 krótkie sygnały stroboskopowe, po których następują 3 długie sygnały stroboskopowe, a następnie kolejne 3 krótkie sygnały stroboskopowe; cykl się powtarza.

Uwaga: Lampka wyłączy się automatycznie po upływie 1 godziny. Po upływie tej godziny i wyłączeniu lampki, jeśli włączysz ją ponownie, nie wyłączy się ona, dopóki bateria nie wyczerpie się całkowicie.

POWER BANK 07

Powerbank jest gotowy do ładowania wszystkich Twoich urządzeń elektronicznych, takich jak telefon, tablet, laptop, dron i aparat fotograficzny. Posiada wyjście USB-A o parametrach 5 V, 2 A oraz wyjście USB-C o mocy maksymalnej 45 W, z opcjami napięcia 5/9/12/15 V przy natężeniu 3 A oraz 20 V przy natężeniu 2,25 A.

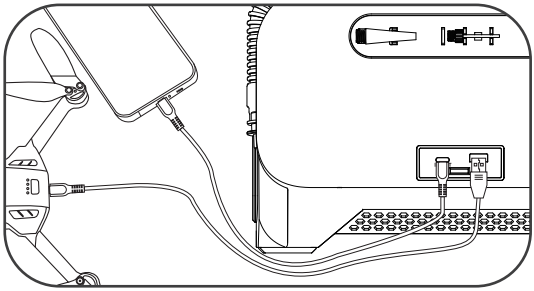

Uwaga:
1. Aby urządzenie mogło pełnić funkcję powerbanku, należy je włączyć.
2. Po 3 minutach ładowania wyświetlacz będzie pokazywał wyłącznie poziom naładowania baterii, aby oszczędzać energię.
3. Po 2 minutach od pełnego naładowania urządzeń urządzenie wyłączy się automatycznie.

Ładowanie i wskaźniki 08

Ładowanie za pomocą zasilacza sieciowego
Aby zapewnić najlepszą wydajność i stabilność ładowania, należy używać ładowarki PD o mocy 45 W do ładowania wbudowanego akumulatora. Ładowanie akumulatora od 0% do 100% trwa około 4–5 godzin.

Wskaźnik naładowania baterii
Wskaźnik poziomu naładowania baterii 31 jest przedstawiony za pomocą czterech pasków, z których każdy odpowiada 25% pojemności.

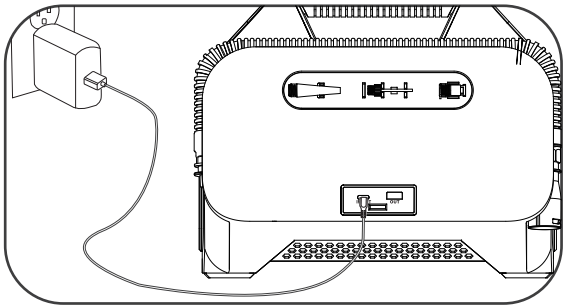

bateria wymaga naładowania

poziom naładowania:
0%–10%

poziom naładowania
poniżej 25%

poziom naładowania:
25% – 50%

poziom naładowania:
50% – 75%

poziom naładowania:
75% – 100%

Uwaga
Wskaźnik naładowania baterii zacznie migać, gdy poziom naładowania spadnie poniżej 10%.

Ładowanie
Przed pierwszym użyciem należy w pełni naładować pompę. Należy podłączyć ją za pomocą kabla ładującego do certyfikowanej ładowarki ETENWOLF lub ładowarki PD. Podczas ładowania:

poziom naładowania
poniżej 25%

poziom naładowania:
25% – 50%

poziom naładowania:
50% – 75%

poziom naładowania:
75% – 100%

ładowanie zakończone

Uwaga
Po upływie 2 minut bezczynności od momentu pełnego naładowania urządzenie wyłączy się automatycznie.
Nie można korzystać z urządzenia podczas ładowania.

Kalibracja ciśnienia 09

Różne wysokości nad poziomem morza mogą powodować wahania ciśnienia w zakresie 1–3 PSI. W obszarach położonych na dużych wysokościach (zwłaszcza powyżej 5000 stóp/1524 metrów) użytkownicy mogą ponownie skalibrować czujnik ciśnienia urządzenia.

Kroki ponownej kalibracji:

1. Włącz urządzenie i jednocześnie przytrzymaj przycisk oświetlenia 05 oraz przycisk trybu 04 przez 10 sekund;
2. Gdy wyświetlacz zacznie migać, oznacza to, że urządzenie zostało pomyślnie ponownie skalibrowane.

Uwaga:

1. Przed rozpoczęciem kalibracji należy włączyć zasilanie urządzenia.
2. Wąż wysokociśnieniowy 09 nie powinien być podłączony do żadnego elementu. Każdy element wywierający ciśnienie na wąż uniemożliwi przeprowadzenie procesu ponownej kalibracji.
3. Do przeprowadzenia ponownej kalibracji wymagany jest naładowany akumulator lub inne źródło zasilania.
4. Nie ma pamięci dla nowych ustawień kalibracji. Po wyłączeniu zasilania urządzenie zostanie zresetowane do kalibracji na poziomie morza (wysokość 0 ft/metrów).
5. Na dużych wysokościach powyżej 5000 ft/1524 metrów wymagana jest ręczna kalibracja urządzenie p przy każdym jego włączeniu.

Rozwiązywanie problemów 10

Problem	Rozwiązanie
Niska prędkość nadmuchiwania	Sprawdź, czy poziom baterii jest wystarczający. Sprawdź, czy nadmuchany przedmiot nie ma wycieków. Sprawdź, czy porty wlotowe/wylotowe nie mają wycieków. Sprawdź, czy węże do nadmuchiwania nie są uszkodzone. Sprawdź, czy otwory wentylacyjne nie są zablokowane.
Urządzenie włącza się, ale nie pompuje powietrza	Sprawdź, czy poziom baterii jest wystarczający. Sprawdź, czy ciśnienie w nadmuchiwanym przedmiocie nie przekracza ustawionego ciśnienia.
Inflator napełnia się, ale ciśnienie wyświetlane na ekranie wynosi zero.	Jeśli ciśnienie powietrza wynosi poniżej 3 PSI, na wyświetlaczu pojawi się wartość zerowa ze względu na minimalny zakres ciśnienia urządzenia.
Nie można zwiększyć ani zmniejszyć ciśnienia ustawionego w pamięci	Upewnij się, że wybrano właściwy tryb, a wartość zadana nie wykracza poza zakres.
Wskaźnik poziomu mocy baterii wygląda inaczej podczas pompowania niż w trybie czuwania.	Poziom napięcia baterii litowej znacznie spada podczas rozładowywania, co powoduje, że wskaźnik naładowania baterii wyświetla inne wartości podczas pompowania niż w trybie czuwania. Jest to normalne zjawisko.

Problem	Rozwiązanie
Po naładowaniu na ekranie nie pojawia się wskaźnik poziomu naładowania baterii	Użyj certyfikowanej ładowarki ETENWOLF lub ładowarki PD wraz z dołączonym kablem ładującym i spróbuj ponownie naładować urządzenie.
Urządzenie przestaje działać z powodu ekstremalnych warunków temperaturowych	Zabezpieczenie termiczne Podczas pompowania, opróżniania i wyłączania urządzenia należy upewnić się, że temperatura robocza mieści się w zakresie od -20°C/-4°F do 70°C/158°F. Podczas ładowania urządzenia należy upewnić się, że temperatura robocza mieści się w zakresie od 0°C/32°F do 45°C/113°F.
Kontrolka symbolu ostrzeżenia o bezpieczeństwie zapala się w przypadku wykrycia nieprawidłowego ciśnienia lub nieprawidłowego działania silnika	Wyłącz urządzenie, odczekaj 10 minut i uruchom je ponownie.
Na wyświetlaczu świeci się symbol ostrzegawczy, wskazujący kod błędu E08	Po wyłączeniu i ponownym uruchomieniu problem nadal występuje. W związku z tym konieczne jest wysłanie urządzenia do serwisu fabrycznego w celu naprawy.
Na wyświetlaczu pojawia się kod błędu E10	Jest to ostrzeżenie o usterce silnika, w wyniku której silnik przestaje działać. Po 30 sekundach migania urządzenie powinno powrócić do normalnego stanu. Jeśli problem utrzymuje się po wyłączeniu i ponownym uruchomieniu urządzenia, zaleca się oddanie go do naprawy fabrycznej.
Na wyświetlaczu pojawia się kod błędu E11	Ikona zabezpieczenia przed ładowaniem w niskiej temperaturze wskazuje, że temperatura podczas ładowania jest zbyt niska. Przed kontynuowaniem procesu ładowania należy doprowadzić temperaturę do wartości powyżej 0 stopni Celsjusza.
Na wyświetlaczu pojawia się kod błędu E12	Ikona zabezpieczenia przed ładowaniem w wysokiej temperaturze wskazuje, że temperatura podczas ładowania jest zbyt wysoka. Przed kontynuowaniem ładowania należy obniżyć temperaturę poniżej 45 stopni Celsjusza.

Problem	Rozwiązanie
Na wyświetlaczu pojawia się kod błędu E13	Ikona zabezpieczenia przed rozładowaniem w niskiej temperaturze oznacza, że temperatura jest zbyt niska podczas napełniania lub ładowania innych urządzeń. Przed kontynuowaniem procesu ładowania należy doprowadzić temperaturę do wartości powyżej -20 stopni Celsjusza.
Na wyświetlaczu pojawia się kod błędu E14	Ikona zabezpieczenia przed wysoką temperaturą wskazuje, że temperatura jest zbyt wysoka podczas pompowania lub ładowania innych urządzeń. Przed kontynuowaniem procesu ładowania należy obniżyć temperaturę poniżej 58 stopni Celsjusza.
Na wyświetlaczu pojawia się kod błędu E15	Urządzenie przekroczyło czas pracy, a ikona ostrzegawcza miga przez 30 sekund, po czym wraca do normalnego stanu. Sprawdź, czy w nadmuchanym przedmiocie nie ma wycieku.
Na wyświetlaczu pojawia się kod błędu E16	Ikona zabezpieczenia przed nadciśnieniem powróci do normalnego stanu po spadku ciśnienia.
Na wyświetlaczu pojawia się kod błędu E17	Praca w trybie wysokiego ciśnienia przekroczyła czas roboczy, a ikona ostrzegawcza miga przez 30 sekund, po czym powraca do stanu normalnego. Należy sprawdzić, czy nadmuchiwany element działa nieprawidłowo.
Na wyświetlaczu pojawia się kod błędu E18	Ikona ostrzegająca o uszkodzeniu baterii oraz ikona wskaźnika poziomu naładowania baterii. Po 30 sekundach migania urządzenie się wyłączy. Konieczne jest oddanie urządzenia do serwisu fabrycznego.

Specyfikacja

11

Nazwa:Kompresor
Model: Vortex S7
Wymiary:309 × 237 × 142 mm (bez węża powietrznego)
Zakres ciśnienia napełniania: 3,0–160,0 PSI / 0,20–11,00 bar
Temperatura robocza: Ładowanie: 32°F–113°F/0°C–45°C,
Rozładowywanie: –4°F–165°F/–20°C–74°C.
Temperatura przechowywania: -4°F~140°F/- 20°C ~ 60°C
Długość węża powietrznego o dużej wydajności: 1,0 metra
Pojemność baterii: S7 38 400 mAh (142 Wh)
Poziom hałasu: Poniżej 85 dB w odległości 1 metra
Wejście: Typ-C PD3.0 PD45W: 5 V 3 A, 9 V 3 A, 12 V 3 A, 15 V 3 A, 20 V 2,25 A
Wyjście: Typ-C PD3.0 PD45W: 5 V 3 A, 9 V 3 A, 12 V 3 A, 15 V 3 A, 20 V 2,25 A USB-A 5 V/2,4 A

Port wejściowy: Typ C
Port wyjściowy: Typ C/USB-A
Czas ładowania: 45 W S7 4–5 godzin
Dokładność czujnika: +1 psi

1.Ten produkt nie jest zabawką i nie powinien być używany przez dzieci. Użytkownicy powinni mieć ukończone 16 lat. Podczas pompowania należy zachować bezpieczną odległość między dziećmi a pompą. Wewnątrz produktu znajduje się wbudowany akumulator litowy. Nie wolno wrzucać produktu do ognia ani wyrzucać akumulatora.
2. Uszkodzenia spowodowane przegrzaniem lub przedostaniem się wody mogą zwiększyć ryzyko pożaru lub wybuchu. Najlepiej trzymać produkt z dala od źródeł ciepła i nie pozostawiać go na dłuższy czas w rozgrzanym samochodzie. Jeśli pompka bardzo się nagrzeje, istnieje ryzyko jej wybuchu.
3. Produkt należy przechowywać w temperaturze od -4°F do 140°F (od -20°C do 60°C). Bardzo wysokie lub niskie temperatury mogą uszkodzić baterię i skrócić żywotność pompy. Długotrwałe przechowywanie produktu może zmniejszyć wydajność baterii. Aby utrzymać wydajność pompy, należy ją ładować co najmniej raz na trzy miesiące.
4. Produkt posiada wbudowany silnik prądu stałego, który podczas pracy może generować iskry. Nie należy go używać w środowisku, w którym występuje pył lub gaz wybuchowy.
5. Jeśli podczas pompowania pojawi się nietypowy hałas lub temperatura znacznie wzrośnie, należy natychmiast wyłączyć pompę.
6. Przed ustawieniem wartości ciśnienia pompowania należy upewnić się, że jednostka ciśnienia została prawidłowo wybrana. Pomylenie jednostek psi i bar może prowadzić do niebezpiecznego nadmiernego napompowania.
7. Przeliczanie jednostek: 1 bar = 14,5 psi; 1 bar = 100 kPa.
8. Nie pozostawiaj pompy bez nadzoru podczas pracy.
9. Używaj produktu w suchym i czystym otoczeniu. Przedostanie się piasku i kurzu może spowodować uszkodzenie produktu. Nie myj produktu wodą.
10. Do ładowania tego produktu należy używać ładowarki firmy ETENWOLF lub innych certyfikowanych ładowarek PD oraz dołączonego kabla ładującego. Usterki spowodowane działaniami niezgodnymi z powyższymi wymaganiami nie są objęte gwarancją.
11. Aby zmniejszyć ryzyko porażenia prądem, nie należy narażać urządzenia na działanie deszczu. Przechowywać w pomieszczeniu.

Producent: Guangdong Bestek Technology Co., Ltd
Adres: No.1, North Gaopu 8th Road, Yuancheng Industrial Park, Heyuan City, Guangdong, Chiny

(+1) 866-720-9226
support@etenwolf.com
https://etenwolf.com
www.facebook.com/etenwolftools

FC C E RoHS

Dane dotyczące baterii:
Typ: Przenośne akumulatory litowo-jonowe (Li-Ion)
Waga netto: 0.047 kg
Pojemność: 3200 mAh
Moc: 0.00962 kWh
Przekroczono dopuszczalną zawartość kadmu (0,002%) lub ołowiu (0,004%): nie

Podmiot odpowiedzialny w UE:
SUCCESS COURIER SL
CALLE RIO TORMES NR 1, PIĘTRO 1, PRAWA STRONA, BIURO 3, Fuenlabrada, Madryt, 28947 Hiszpania
successservice2@hotmail.com

Ochrona środowiska

Zużyty sprzęt elektroniczny oznakowany zgodnie z dyrektywą Unii Europejskiej, nie może być umieszczany łącznie z innymi odpadami komunalnymi. Podlega on selektywnej zbiórce i recyklingowi w wyznaczonych punktach. Zapewniając jego prawidłowe usuwanie, zapobiegasz potencjalnym, negatywnym konsekwencjom dla środowiska naturalnego i zdrowia ludzkiego. System zbierania zużytego sprzętu zgodny jest z lokalnie obowiązującymi przepisami ochrony środowiska dotyczącymi usuwania odpadów. Szczegółowe informacje na ten temat można uzyskać w urzędzie miejskim, zakładzie oczyszczania lub sklepie, w którym produkt został zakupiony.

Produkt spełnia wymagania dyrektyw tzw. Nowego Podejścia Unii Europejskiej (UE), dotyczących zagadnień związanych z bezpieczeństwem użytkowania, ochroną zdrowia i ochroną środowiska, określających zagrożenia, które powinny zostać wykryte i wyeliminowane.

Niniejszy dokument jest tłumaczeniem oryginalnej instrukcji obsługi, stworzonej przez producenta.

Szczegółowe informacje o warunkach gwarancji dystrybutora / producenta dostępne na stronie internetowej https://serwis.innpro.pl/gwarancja

Produkt należy regularnie konserwować (czyścić) we własnym zakresie lub przez wyspecjalizowane punkty serwisowe na koszt i w zakresie użytkownika. W przypadku braku informacji o koniecznych akcjach konserwacyjnych cyklicznych lub serwisowych w instrukcji obsługi, należy regularnie, minimum raz na tydzień oceniać odmienność stanu fizycznego produktu od fizycznie nowego produktu. W przypadku wykrycia lub stwierdzenia jakiejkolwiek odmienności należy pilnie podjąć kroki konserwacyjne (czyszczenie) lub serwisowe. Brak poprawnej konserwacji (czyszczenia) i reakcji w chwili wykrycia stanu odmienności może doprowadzić do trwałego uszkodzenia produktu. Gwarant nie ponosi odpowiedzialności za uszkodzenia wynikające z zaniedbania.

Importer:

INNPRO Robert Błędowski sp. z o.o.
ul. Rudzka 65c
44-200 Rybnik, Polska
tel. +48 533 234 303
hurt@innpro.pl
www.innpro.pl

Środki bezpieczeństwa

Przed przystąpieniem do ładowania sprawdź czy styki urządzenia są czyste.
Nigdy nie pozostawiaj urządzenia podczas użytkowania i ładowania bez nadzoru.
Zadbaj o to, aby w sytuacji awaryjnej móc szybko odłączyć urządzenie od źródła zasilania.
Nigdy nie wystawiaj urządzenia na działanie wysokiej temperatury.
Ładuj urządzenie w miejscu suchym i dobrze wentylowanym z dala od materiałów łatwopalnych, zachowaj wolną przestrzeń min 1m od innych obiektów.
Nigdy nie zakrywaj urządzenia podczas ładowania.
Nigdy nie używaj zasilacza, stacji ładowania, kabli itp bez rekomendacji i atestu producenta.
Zadbaj o swoje mienie, urządzenie wyposażone jest w ogniwa które są trudne do ugaszenia, wyposaż się w płachtę gaśniczą.

Akumulator LI-ION

Urządzenie wyposażone jest w akumulator LI ION (litowo-jonowy), który z uwagi na swoją fizyczną i chemiczną budowę starzeje się z biegiem czasu i użytkowania. Producent określa maksymalny czas pracy urządzenia w warunkach laboratoryjnych, gdzie występują optymalne warunki pracy dla urządzenia, a sam akumulator jest nowy i w pełni naładowany. Czas pracy w rzeczywistości może się różnić od deklarowanego w ofercie i nie jest to wada urządzenia a cecha produktu. Aby zachować maksymalną żywotność akumulatora, nie zaleca się go rozładowywać do poziomu poniżej 3,18V lub 15% ogólnej pojemności. Niższe wartości, jak np. 2,5V dla ogniwa uszkadzają je trwale i nie jest to objęte gwarancją. W przypadku zaniechania używania akumulatora lub całego urządzenia przez czas dłuższy niż jeden miesiąc należy akumulator naładować do 50% i sprawdzać cyklicznie co dwa miesiące poziom jego naładowania. Przechowuj akumulator i urządzenie w miejscu suchym, z dala od słońca i ujemnych temperatur.

Akumulator LI-PO

Urządzenie wyposażone jest w akumulator LI PO (litowo-polimerowy), który z uwagi na swoją fizyczną i chemiczną budowę starzeje się z biegiem czasu i użytkowania. Producent określa maksymalny czas pracy urządzenia w warunkach laboratoryjnych, gdzie występują optymalne warunki pracy dla urządzenia, a sam akumulator jest nowy i w pełni naładowany. Czas pracy w rzeczywistości może się różnić od deklarowanego w ofercie i nie jest to wada urządzenia a cecha produktu. Aby zachować maksymalną żywotność akumulatora, nie zaleca się go rozładowywać do poziomu poniżej 3,5V lub 5% ogólnej pojemności. Niższe wartości, jak np 3,2V dla ogniwa uszkadzają je trwale i nie jest to objęte gwarancją. W przypadku zaniechania używania akumulatora lub całego urządzenia przez czas dłuższy niż jeden miesiąc należy akumulator naładować do 50% i sprawdzać cyklicznie co dwa miesiące poziom jego naładowania. Przechowuj akumulator i urządzenie w miejscu suchym, z dala od słońca i ujemnych temperatur.