ETENWOLF

Pompka elektryczna Etenwolf AIR 5 & AIR 5 Pro

Instrukcja obsługi

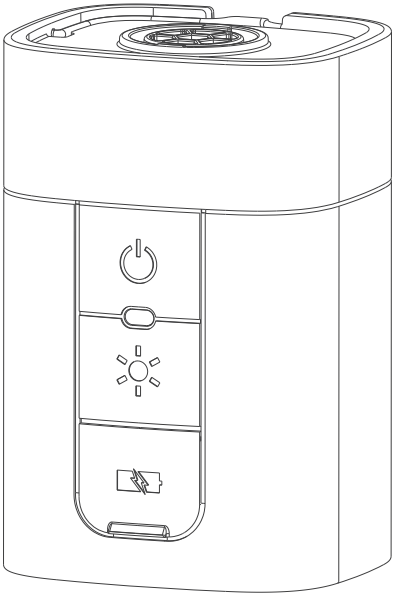

Opis produktu

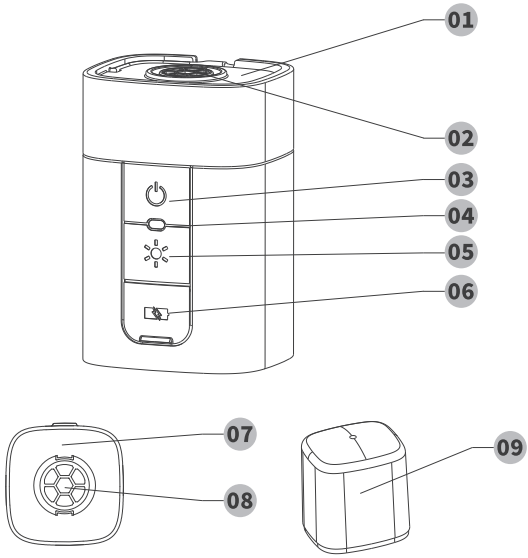

01 Oczko do zawieszania
02 Otwór do opróżniania
03 Przycisk zasilania „Start/Pauza”
04 Wskaźnik naładowania baterii
05 Przycisk światła
(dostępny w modelu Pro Max)
06 Port ładowania typu C
07 Lampka kempingowa
08 Otwór do pompowania

Rozpoczęcie pracy

Instrukcja pompowania

1. Przykręć dyszę zgodnie z ruchem wskazówek zegara do otworu do pompowania

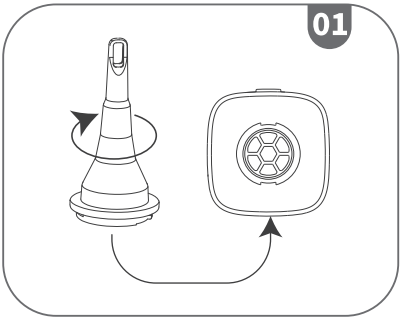

2. Naciśnij i przytrzymaj przycisk zasilania „Start/Pauza” przez 2 sekundy, aby uruchomić pompę;

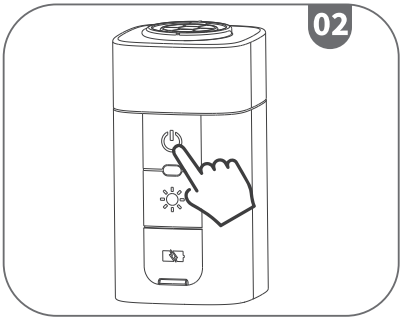

3. Podłącz obiekt, który ma zostać napompowany, i naciśnij przycisk zasilania „Start/Pauza”, aby rozpocząć pompowanie

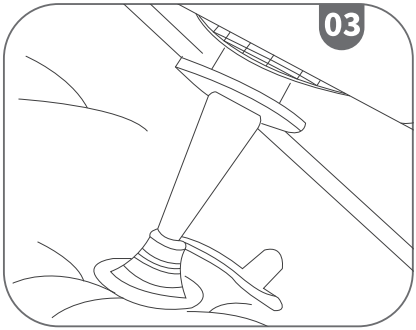

4. Naciśnij ponownie przycisk zasilania „start/pauza”, aby zatrzymać pompowanie

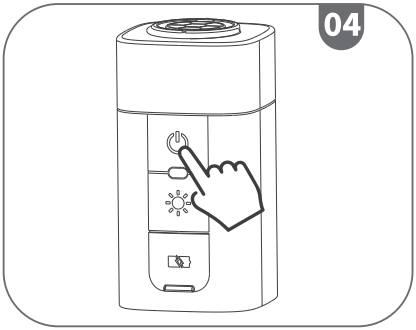

P.S. Pompę powietrza należy wyłączyć ręcznie – nie wyłącza się ona automatycznie. Przed użyciem należy sprawdzić dopuszczalne ciśnienie. Nadmierne napompowanie może spowodować eksplozję przedmiotu.

Kroki niezbędne do spuszczenia powietrza

1. Zamocuj dyszę, obracając ją w prawo, na przyłączu do spuszczania powietrza

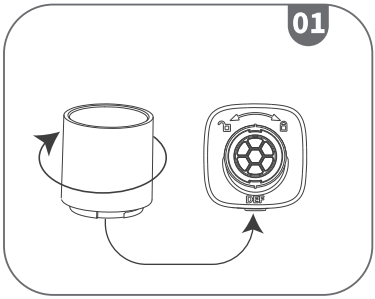

2. Postępuj zgodnie z krokami od 2 do 4 opisanymi w powyższej sekcji dotyczącej pompowania.

P.S. Pompę powietrza trzeba wyłączyć ręcznie – nie wyłącza się ona automatycznie.

Włączanie i wyłączanie

Aby włączyć urządzenie, naciśnij i przytrzymaj przycisk zasilania przez 2 sekundy. Kolejne naciśnięcie przycisku zasilania uruchomi tryb pracy z dużą prędkością. W ciągu pierwszych 5 sekund pracy z dużą prędkością naciśnij przycisk zasilania po raz drugi, aby przełączyć urządzenie na tryb pracy z małą prędkością. Naciśnij przycisk zasilania po raz trzeci, aby zatrzymać urządzenie. Jeśli wentylator pracował z dużą prędkością dłużej niż 5 sekund, naciśnięcie przycisku zasilania spowoduje natychmiastowe zatrzymanie urządzenia.

Przepływ przy wysokich obrotach: 26 CFM (stóp sześciennych na minutę) / 720 LM (litrów na minutę)

Przepływ przy niskich obrotach: 16 CFM (stóp sześciennych na minutę) / 450 LM (litrów na minutę)

P.S. Niezależnie od trybu pracy, aby wyłączyć urządzenie wraz z diodą LED, należy przytrzymać przycisk zasilania przez 2 sekundy.

Dysze

Materac dmuchany / Łóżko pływające / Poduszka dmuchana

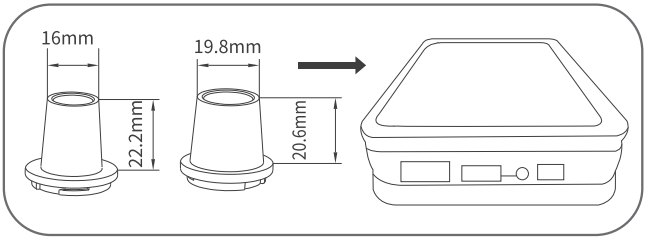

Próżniowa torba do przechowywania

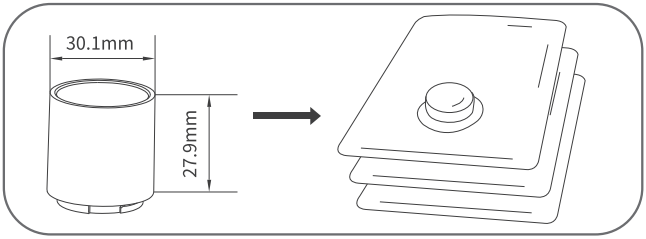

Koło do pływania/nadmuchiwana zabawka

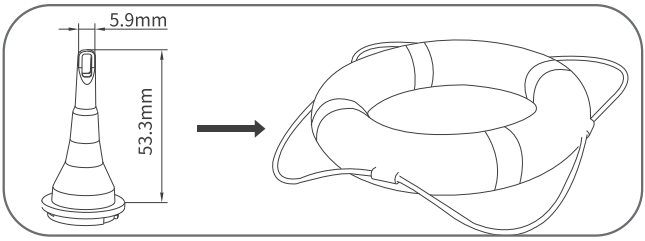

Mata do spania na kempingu

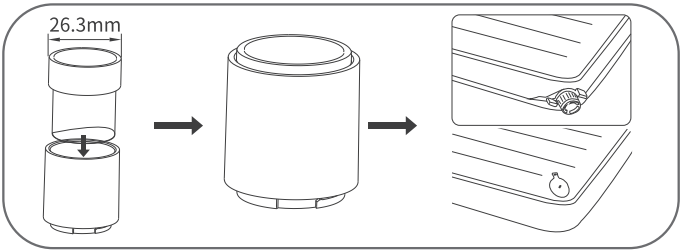

Światło campingowe (Pro MAX)

Naciśnij przycisk światła, aby włączyć oświetlenie po uruchomieniu pompy.
Poziom 1: 120 lumenów. Czas świecenia: 80 godzin (przy pełnym naładowaniu)
Poziom 2: 400 lumenów. Czas świecenia: 20 godzin (przy pełnym naładowaniu)
Poziom 3, 1200 lumenów. Czas świecenia: 6 godzin (przy pełnym naładowaniu)
Światło stroboskopowe.
Sygnał SOS.

P.S. Nie włączaj funkcji nadmuchiwania ani opróżniania podczas korzystania z klosza.
Klosz może zmiękczyć światło.
Instrukcja użytkowania: Zatrzymaj proces nadmuchiwania lub opróżniania i nałóż klosz na port nadmuchiwania.

Ładowanie

Proszę używać certyfikowanej ładowarki, która zapewnia napięcie 5 V i maksymalny prąd ładowania 3 A (5 V/3 A).

Wskaźnik naładowania baterii
0–10% – pomarańczowe migające światło
10%–30% – pomarańczowe światło
30%–100% – białe światło

Podczas ładowania
0–99% – białe migające światło
100% – w pełni naładowane – białe światło

Pojemność baterii
Air 5 5200 mAh × 3,7 V (19,2 Wh)
Air 5 Pro Max 10400 mAh × 3,7 V (38,5 Wh)

Czas ładowania
Air 5 2 godziny (5 V/3 A)
Air 5 Pro Max 4 godziny (5 V/3 A)

Wskaźnik baterii

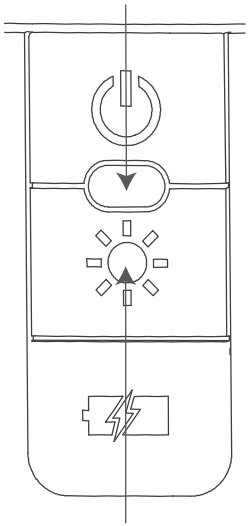

Dostępne w Pro Max

Specyfikacja

Wymiary: 2.8 x 2.4 x 4.1 cala
Ciśnienie:
Przepływ przy wysokiej prędkości: 0,65 PSI/4,5 kPa
Przepływ przy niskiej prędkości: 0,5 PSI/3,5 kPa
Prędkość pompowania/opróżniania:
Przepływ przy wysokiej prędkości: 26 CFM/720 LM
Przepływ przy niskiej prędkości: 16 CFM/450 LM
Pojemność baterii: Air 5: 5200 mAh / Air 5 Pro: 10400 mAh
Czas ładowania: Air 5: 2h (5V/3A); Air 5 Pro: 4h (5V/3A)
Temperatura pracy:
Ładowanie: 0–45°C
Praca: -20–70°C
Temperatura przechowywania: -20–60°C
Jasność światła:
120 lumenów, czas świecenia: 80 godzin
400 lumenów, czas świecenia: 20 godzin
1200 lumenów, czas świecenia: 6 godzin

Środki ostrożności

- Czerwone migające światło: ostrzeżenie o wysokiej temperaturze lub przeciążeniu; sprawdź, czy otwory wentylacyjne nie są zablokowane.
- Jeśli nie można naładować urządzenia, użyj kompatybilnej ładowarki.
- Urządzenie przeznaczone wyłącznie dla osób dorosłych.
- Nie wrzucaj urządzenia do wody ani nie narażaj go na działanie deszczu lub wody.
- Nie zasłaniaj otworów wentylacyjnych ani otworu wylotowego.
- Nie wkładaj żadnych przedmiotów do złącza służącego do pompowania lub opróżniania.
- Urządzenie to nie jest przeznaczone do użytku przez osoby (w tym dzieci) o ograniczonych zdolnościach fizycznych, sensorycznych lub umysłowych, a także przez osoby nieposiadające doświadczenia i wiedzy, chyba że są one pod nadzorem osoby odpowiedzialnej za ich bezpieczeństwo lub otrzymały od niej instrukcje dotyczące użytkowania urządzenia.
- Aby zachować wydajność akumulatora, należy go ładować raz na sześć miesięcy.
- Należy nadzorować dzieci, aby upewnić się, że nie bawią się urządzeniem.
- Produkt ten nie jest wodoodporny, nie należy go zanurzać w wodzie.

Niniejszy dokument jest tłumaczeniem oryginalnej instrukcji obsługi, stworzonej przez producenta.

Szczegółowe informacje o warunkach gwarancji dystrybutora / producenta dostępne na stronie internetowej https://serwis.innpro.pl/gwarancja

Produkt należy regularnie konserwować (czyścić) we własnym zakresie lub przez wyspecjalizowane punkty serwisowe na koszt i w zakresie użytkownika. W przypadku braku informacji o koniecznych akcjach konserwacyjnych cyklicznych lub serwisowych w instrukcji obsługi, należy regularnie, minimum raz na tydzień oceniać odmienność stanu fizycznego produktu od fizycznie nowego produktu. W przypadku wykrycia lub stwierdzenia jakiejkolwiek odmienności należy pilnie podjąć kroki konserwacyjne (czyszczenie) lub serwisowe. Brak poprawnej konserwacji (czyszczenia) i reakcji w chwili wykrycia stanu odmienności może doprowadzić do trwałego uszkodzenia produktu. Gwarant nie ponosi odpowiedzialności za uszkodzenia wynikające z zaniedbania.

Ostrzeżenia i informacje dotyczące bezpieczeństwa

Wszelkie informacje dotyczące obsługi urządzenia znajdują się w instrukcji obsługi. Przed pierwszym użyciem zapoznaj się z jej treścią i postępuj zgodnie z zaleceniami producenta. Przed rozpoczęciem użytkowania przeczytaj również poniższe ostrzeżenia:

- **Bezpieczeństwo użytkownika:** ○ Urządzenie nie jest przeznaczone do obsługi przez dzieci bez nadzoru osoby dorosłej. ○ Nie pozostawiaj pompki bez nadzoru podczas pracy. ○ Nie używaj urządzenia w pobliżu substancji łatwopalnych ani w wybuchowym środowisku. ○ Unikaj kontaktu urządzenia z wodą i nie używaj go podczas deszczu.
- **Bezpieczeństwo elektryczne:** ○ Przed uruchomieniem upewnij się, że wszystkie elementy (gniazda, przewody, złącza) są nieuszkodzone. ○ Nie rozbieraj urządzenia ani nie dokonuj w nim modyfikacji. ○ W przypadku modeli z wbudowanym akumulatorem litowym nie ładuj urządzenia w pobliżu źródeł ciepła ani w bezpośrednim słońcu, używaj wyłącznie ładowarek i kabli zgodnych z zaleceniami producenta. ○ Nie używaj urządzenia, jeśli zauważysz przegrzewanie, odkształcenia obudowy lub inne nieprawidłowości.
- **Bezpieczeństwo użytkowania:** ○ Nie przekraczaj maksymalnego ciśnienia przewidzianego dla pompowanego przedmiotu. ○ Upewnij się, że dysza jest prawidłowo zamocowana przed rozpoczęciem pompowania. ○ Zachowaj szczególną ostrożność przy pompowaniu opon rowerowych o niskiej objętości. ○ Nie dotykaj zaworu ani przewodu bezpośrednio po pompowaniu – mogą być gorące.
- **Ryzyko urazów i uszkodzeń:** ○ Nie kieruj strumienia powietrza bezpośrednio w stronę ciała lub oczu. ○ Unikaj pracy w nieodpowiednich pozycjach, aby nie narazić się na urazy wynikające z niekontrolowanego ruchu pompki. ○ Przechowuj urządzenie poza zasięgiem dzieci. ○ Nie pozostawiaj pompki podłączonej do zaworu bez nadzoru.

Informacje dotyczące prawidłowego użytkowania

- **Przygotowanie urządzenia do pracy:** ○ Przeczytaj instrukcję i upewnij się, że urządzenie jest sprawne technicznie. ○ Wybierz odpowiedni tryb pracy zgodnie z przeznaczeniem. ○ Dobierz właściwą końcówkę do zaworu.
- **Zasilanie i uruchomienie:** ○ Jeśli pompka posiada akumulator, upewnij się, że jest odpowiednio naładowany przed użyciem. ○ W razie potrzeby naładuj pompkę za pomocą oryginalnego kabla USB (lub zgodnie z instrukcją producenta). ○ Włącz urządzenie, wybierz tryb i ustaw odpowiednie ciśnienie docelowe. ○ Nie używaj funkcji powerbanku równocześnie z trybem pompowania.
- **Eksploatacja:** ○ Zamocuj dyszę na wentylu i uruchom pompowanie. ○ Monitoruj proces na ekranie i nie odchodź od urządzenia podczas pracy. ○ Po

zakończeniu procesu wyłącz urządzenie i ostrożnie odczep dyszę. ○ Unikaj wielokrotnego pompowania bez przerw, aby zapobiec przegrzaniu.
- **Konserwacja i czyszczenie:** ○ Czyść obudowę i ekran miękką, suchą ściereczką. ○ Unikaj używania środków żrących oraz ostrej chemii. ○ Regularnie sprawdzaj stan techniczny pompki i akumulatora. ○ Przed czyszczeniem zawsze odłącz urządzenie od źródła zasilania.
- **Przechowywanie i transport:** ○ Przechowuj urządzenie w suchym, przewiewnym miejscu. ○ Chroń przed bezpośrednim nasłonecznieniem oraz wilgocią. ○ Na czas transportu umieść pompkę w oryginalnym opakowaniu lub etui ochronnym. ○ W przypadku dłuższego nieużywania urządzenia – częściowo je naładuj i przechowuj w temperaturze pokojowej.

Dodatkowe środki ostrożności

- **Ochrona środowiska:** ○ Zużyte akumulatory oraz urządzenia należy utylizować zgodnie z lokalnymi przepisami. ○ Nie wyrzucaj urządzenia do odpadów komunalnych.
- **Efektywność użytkowania:** ○ Regularnie kontroluj poziom naładowania urządzenia. ○ Korzystaj z zalecanych przez producenta akcesoriów i adapterów. ○ Nie przeciążaj urządzenia długotrwałą pracą bez przerwy. ○ Przed każdorazowym użyciem upewnij się, że poziom naładowania jest wystarczający do pełnego cyklu pracy.

Środki bezpieczeństwa

Przed przystąpieniem do ładowania sprawdź czy styki urządzenia są czyste. Nigdy nie pozostawiaj urządzenia podczas użytkowania i ładowania bez nadzoru. Zadbaj o to, aby w sytuacji awaryjnej móc szybko odłączyć urządzenie od źródła zasilania. Nigdy nie wystawiaj urządzenia na działanie wysokiej temperatury. Ładuj urządzenie w miejscu suchym i dobrze wentylowanym z dala od materiałów łatwopalnych, zachowaj wolną przestrzeń min 1m od innych obiektów. Nigdy nie zakrywaj urządzenia podczas ładowania. Nigdy nie używaj zasilacza, stacji ładowania, kabli itp bez rekomendacji i atestu producenta. Zadbaj o swoje mienie, urządzenie wyposażone jest w ogniwa które są trudne do ugaszenia, wyposaż się w płachtę gaśniczą.

Akumulator LI-ION

Urządzenie wyposażone jest w akumulator LI ION (litowo-jonowy), który z uwagi na swoją fizyczną i chemiczną budowę starzeje się z biegiem czasu i użytkowania. Producent określa maksymalny czas pracy urządzenia w warunkach laboratoryjnych, gdzie występują optymalne warunki pracy dla urządzenia, a sam akumulator jest nowy i w pełni naładowany. Czas pracy w rzeczywistości może się różnić o deklarowanego w ofercie i nie jest to wada urządzenia a cecha produktu. Aby zachować maksymalną żywotność akumulatora, nie zaleca się go rozładowywać do poziomu poniżej 3,18V lub 15% ogólnej pojemności. Niższe wartości, jak np. 2,5V dla ogniwa uszkadzają je trwale i nie jest to objęte gwarancją. W przypadku zaniechania używania akumulatora lub całego urządzenia przez czas dłuższy niż jeden miesiąc należy akumulator naładować do 50% i sprawdzać cyklicznie co dwa miesiące poziom jego naładowania. Przechowuj akumulator i urządzenie w miejscu suchym, z dala od słońca i ujemnych temperatur.

Akumulator LI-PO

Urządzenie wyposażone jest w akumulator LI PO (litowo-polimerowy), który z uwagi na swoją fizyczną i chemiczną budowę starzeje się z biegiem czasu i użytkowania. Producent określa maksymalny czas pracy urządzenia w warunkach laboratoryjnych, gdzie występują optymalne warunki pracy dla urządzenia, a sam akumulator jest nowy i w pełni naładowany. Czas pracy w rzeczywistości może się różnić od deklarowanego w ofercie i nie jest to wada urządzenia a cecha produktu. Aby zachować maksymalną żywotność akumulatora, nie zaleca się go rozładowywać do poziomu poniżej 3,5V lub 5% ogólnej

pojemności. Niższe wartości, jak np 3,2V dla ogniwa uszkadzają je trwale i nie jest to objęte gwarancją. W przypadku zaniechania używania akumulatora lub całego urządzenia przez czas dłuższy niż jeden miesiąc należy akumulator naładować do 50% i sprawdzać cyklicznie co dwa miesiące poziom jego naładowania. Przechowuj akumulator i urządzenie w miejscu suchym, z dala od słońca i ujemnych temperatur.

Ochrona Środowiska

Zużyty sprzęt elektroniczny oznakowany zgodnie z dyrektywą Unii Europejskiej, nie może być umieszczany łącznie z innymi odpadami komunalnymi. Podlega on selektywnej zbiórce i recyklingowi w wyznaczonych punktach. Zapewniając jego prawidłowe usuwanie, zapobiegasz potencjalnym, negatywnym konsekwencjom dla środowiska naturalnego i zdrowia ludzkiego. System zbierania zużytego sprzętu zgodny jest z lokalnie obowiązującymi przepisami ochrony środowiska dotyczącymi usuwania odpadów. Szczegółowe informacje na ten temat można uzyskać w urzędzie miejskim, zakładzie oczyszczania lub sklepie, w którym produkt został zakupiony.

Produkt spełnia wymagania dyrektyw tzw. Nowego Podejścia Unii Europejskiej (UE), dotyczących zagadnień związanych z bezpieczeństwem użytkowania, ochroną zdrowia i ochroną środowiska, określających zagrożenia, które powinny zostać wykryte i wyeliminowane.

Importer: INNPRO

INNPRO Robert Błędowski sp. z o.o.
Rudzka 65c
44-200 Rybnik, Polska
tel. +48 533 234 303
hurt@innpro.pl
www.innpro.pl

Producent:
Guangdong Bestek Technology Co., Ltd
No.1, North Gaopu 8th Road, Yuancheng Industrial Park, Heyuan City, Guangdong, Chiny

Przedstawiciel w UE:
SUCCESS COURIER SL
CALLE RIO TORMES NUM.1, PLANTA 1, DERECHA, OFICINA 3,
Fuenlabrada, Madryt, 28947 Hiszpania
successservice2@hotmail.com

Specyfikacje baterii produktu

Cecha	Wartość
Kategoria baterii	Bateria przenośna
Typ baterii	Przenośne baterie litowo-jonowe (Li-Ion)
Zawiera Kadm/Ołów (>0.002% Cd, >0.004% Pb)	Nie
Waga netto (kg)	0.047
Pojemność (mAh)	5200
Moc (kWh)	0.00962